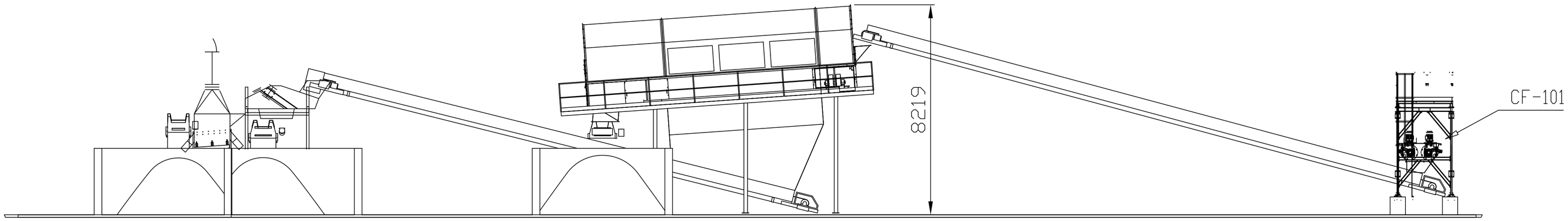

Разрез 13-13

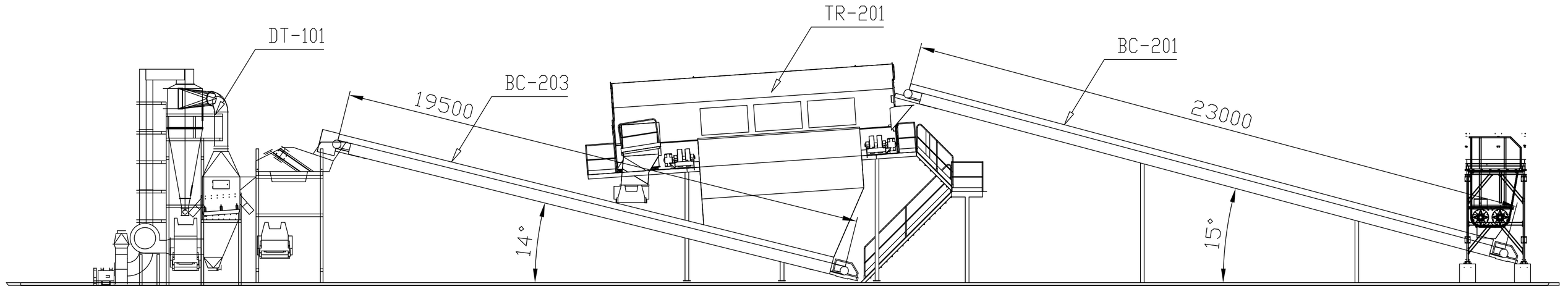

Разрез 12-12

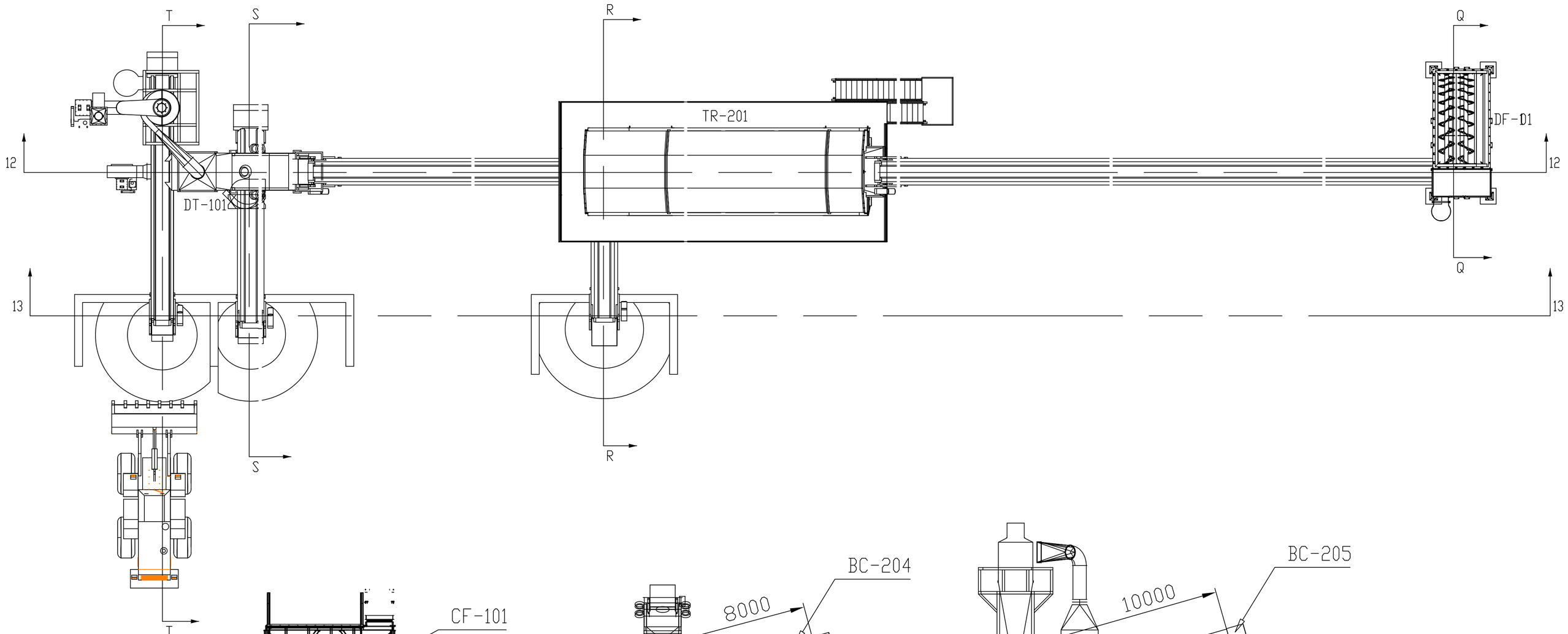

Позиция	Наименование
BC-201	Конвейрна лента 23x0,8
BC-202	Конвейрна лента 7x0,8
BC-203	Конвейрна лента 19.5x0,8
BC-204	Конвейрна лента 8x0,8
BC-205	Конвейрна лента 10x0,5
CF-101	Спирал.подавач компост
TR-201	Барабанно сито 6x1,9
DT-101	Денсиметрична маса

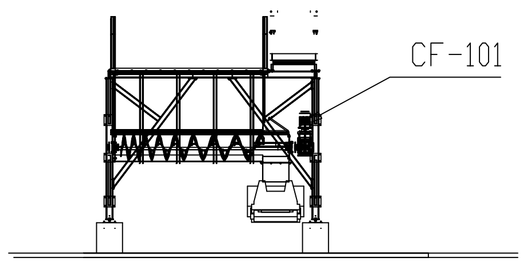

Разрез Q-Q

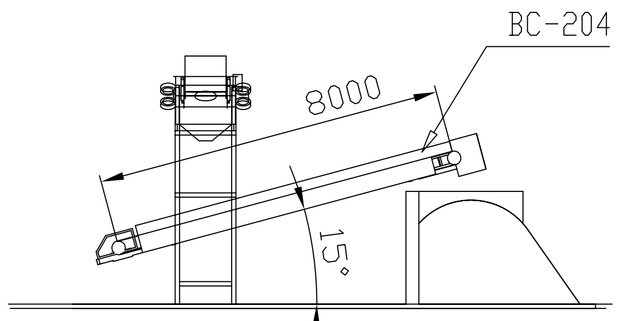

Разрез S-S

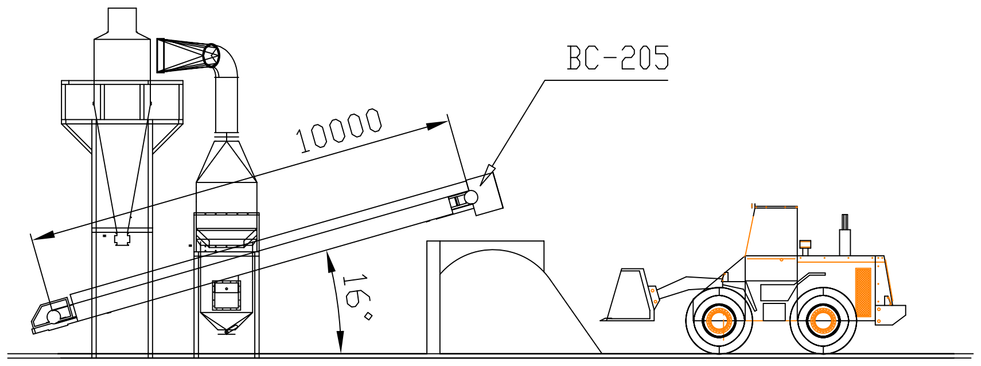

Разрез T-T

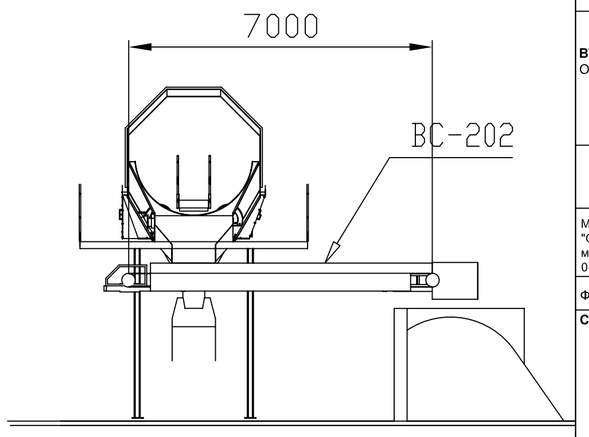

Разрез R-R

ФРАГМЕНТ ОТ ГЕНПЛАНА

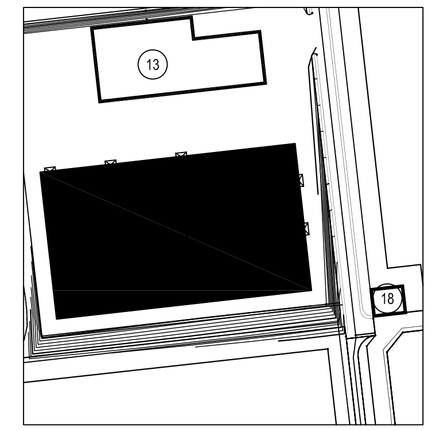

ЛЕГЕНДА:

13.ЗОНА ЗА ФЕРМЕНТАЦИЯ НА КОМПОСТА
14. ЗОНА ЗА УЗРЯВАНЕ,РАФИНИРАНЕ И СЪХРАНЕНИЕ НА КОМПОСТА
18.НАВЕС ЗА КОМПАКТИРАЩА ТЕХНИКА

ЗАБЕЛЕЖКИ:

СЪГЛАСУВАЛИ:	ПОДПИС:	СЪГЛАСУВАЛИ:	ПОДПИС:
АРХИТЕКТУРА: арх. Илина Найденова		ГЕОДЕЗИЯ: инж. Николай Найденов	
КОНСТРУКЦИИ: инж. Димитър Данаилов		ПАРКОУСТРОЙСТВО и БЛ: ланд. арх. Милен Сариев	
ЕЛЕКТРОИНСТАЛАЦИИ: инж. Мария Попова		ПЪТИЩА: инж. Асен Попадийски	
АВТОМАТИЗАЦИЯ: инж. Борислав Златков		ТЕХНОЛОГИЯ: инж. Венета Петрова	
Т ОВиК: инж. Нели Хубенова		ПБЗ: инж. Асен Попадийски	
ЕНЕРГИЙНА ЕФЕКТИВНОСТ: инж. Нели Хубенова		ЗЕМНА ОСНОВА: д-р инж. Андрей Тоцев	
ВиК: инж. Любка Босилкова		ЗЕМНА ОСНОВА: инж. Константин Георгиев	
ПБ: инж. Петър Игнатов		ПУСО: инж. Асен Попадийски	
		ПУСО: инж. Асен Попадийски	

ВЪЗЛОЖИТЕЛ:
ОБЩИНА ВЕЛИКО ТЪРНОВО

ПРОЕКТАНТ:
БЛУАРХ ООД

ГЛАВЕН ПРОЕКТАНТ
инж. НИКОЛАЙ НАЙДЕНОВ
диплома серия УАСГ-АС-05 №000310, рег. №01155 на КИИП, рег. №0156 на КИТ

„Регионална система за управление на отпадъците в регион Велико Търново"

МЕСТОПОЛОЖЕНИЕ: землището на с. Шереметя, общ. Велико Търново, м-ст "Остра могила" - имот №026001, м-ст "Стублица" - ПИ №000317 и 000318, и в м-ст "Припора" - ПИ № 014036, 014001, 014002, 014003, 014004, 014005, 014006, 014007 и 014008

ФАЗА: **ИДЕЕН ПРОЕКТ** ЧАСТ: **ТЕХНОЛОГИЯ**

СХЕМА:

ПЕЧАТ:

ПОДОБЕКТ: СГРАДА ЗА УЗРЯВАНЕ, РАФИНИРАНЕ И СЪХРАНЕНИЕ НА КОМПОСТ

ЧЕРТЕЖ: Т9

ЧЕРТЕЖ: РАЗРЕЗИ

МАЩАБ: 1:100

ИМЕ ФАЙЛ: VT_IP_TECHN_14kompost_v1.dwg

ДАТА: 07.2013 г.